Montage- und Bedienungsanleitung
für
LED Skyline-Leuchte

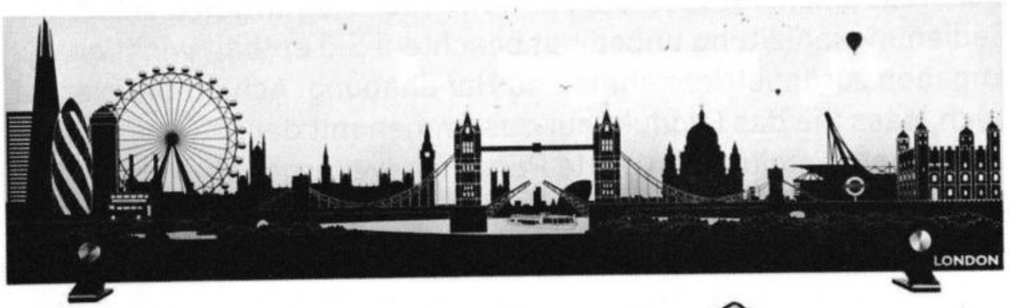

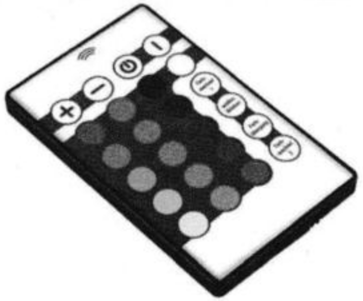

ACHTUNG! Unbedingt Lesen!

Bevor Sie diese Leuchte in Betrieb nehmen, lesen Sie bitte erst diese Montage- und Bedienungsanleitung sorgfältig durch.

Einführung

Sehr geehrter Kunde,
wir bedanken uns für den Kauf dieses Qualitätsproduktes. Mit diesem Produkt haben Sie ein Gerät erworben, welches nach dem heutigen Stand der Technik entwickelt und gebaut wurde.

Der Aufbau entspricht den europäischen und nationalen Anforderungen zur elektromagnetischen Verträglichkeit und der Niederspannungsrichtlinie. Die Konformität wurde nachgewiesen, die entsprechenden Dokumente sind beim Hersteller hinterlegt.

Um diesen Zustand zu erhalten und einen gefahrlosen Betrieb sicherzustellen, müssen Sie als Anwender die Hinweise dieser Bedienungsanleitung unbedingt beachten! Sie enthält wichtige Angaben zur Inbetriebnahme und Handhabung. Achten Sie hierauf auch, dass Sie das Produkt nur zusammen mit der Bedienungsanleitung an dritte Personen weitergeben. Heben Sie daher die Bedienungsanleitung zum Nachlesen auf!

Inhaltsverzeichnis

Bestimmungsgemäße Verwendung	3 - 4
Wichtige Sicherheitshinweise	4 – 5
Hinweise zu Batterien	5 – 6
Montage	6 - 9
Funktionen der Fernbedienung	9 - 10
Batterie ersetzen (Fernbedienung)	10
Pflege und Wartung	11
Leuchtmittel ersetzen	11
Entsorgung	12
Technische Daten	12 - 13
Inhalt	13

Bestimmungsgemäße Verwendung

- Dieses Produkt ist nur für den Anschluss an 100 - 240 V~, 50 / 60 Hz Wechselspannung zugelassen.
- Eine Verwendung ist nur in geschlossenen Innenräumen, also nicht im Freien, erlaubt!

- Die Verwendung muss so erfolgen, dass Feuchtigkeit, starke Verschmutzung und zu starke Erwärmung vermieden werden.
- Das gesamte Produkt darf nicht geändert bzw. umgebaut und das Gehäuse des Netzadapters nicht geöffnet werden.
- Eine andere Verwendung als zuvor beschrieben führt zur Beschädigung dieses Produktes. Darüber hinaus ist dies mit Gefahren, wie z.B. Kurzschluss, Brand, elektrischem Schlag etc. verbunden.

- Betreiben Sie den Artikel nur mit dem mitgelieferten Netzadapter (Modell Nr.: XY-1200250-E).
- Dieses Produkt ist kein Spielzeug. Von Kindern fernhalten.
- Nur als dekorative Leuchte verwenden. Nicht als funktionelle Beleuchtung geeignet.
- Dieses Produkt ist nicht für die Raumbeleuchtung im Haushalt geeignet. Dieses Produkt ist nicht zur Verwendung in anderen Anwendungen bestimmt.

Wichtige Sicherheitshinweise

- Der Netzadapter entspricht der Schutzklasse II und darf nicht an den Schutzleiter angeschlossen werden. Betreiben Sie den Artikel nur mit dem mitgelieferten Netzadapter.
- Die Leuchte entspricht der Schutzklasse III und arbeitet somit in einem völlig ungefährlichen Spannungsbereich.
- Stellen Sie vor Anschluss an das Stromnetz sicher, dass Nennspannung und Stromangabe mit den Angaben auf dem Typschild übereinstimmen.
- Vergewissern Sie sich stets, dass die Stromzufuhr vor der Montage oder anderen Tätigkeiten an der Leuchte unterbrochen ist.
- Hängen Sie keine zusätzlichen Gegenstände zur Dekoration an die Leuchte.
- Verwenden Sie die Leuchte nicht bei widrigen Umgebungsbedingungen oder in Räumen, wo brennbare Gase, Dämpfe oder Stäube vorhanden sind oder vorhanden sein könnten.
- In gewerblichen Einrichtungen sind die Unfallverhütungsvorschriften des Verbandes der gewerblichen Berufsgenossenschaften für elektrische Anlagen und Betriebsmittel zu beachten.

- Um Augenschäden zu vermeiden, sollten Sie nie in eine Lichtquelle schauen und den Lichtstrahl nie direkt auf Personen oder Tiere richten!
- Die Steckdose muss in der Nähe des Gerätes und leicht zugänglich angeschlossen werden.
- Bei Beschädigungen aller Art, insbesondere Kontakt mit Nässe, die einen gefahrlosen Betrieb nicht mehr zulassen, ist die gesamte Leuchte spannungsfrei zu schalten und gegen Wiedereinschalten zu sichern.
- Die Leuchte kann nicht repariert werden und die LED-Leuchteinheit ist nicht auswechselbar. Wenn die Lichtquelle ihr Lebensdauerende erreicht hat, ist die gesamte Leuchte zu ersetzen.

ACHTUNG: Diese Leuchte wird über das Steckernetzteil mit sicherem Schwachstrom versorgt. Schließen Sie die Leuchte niemals ohne das Netzteil direkt an das Stromnetz an. Bei Installation oder Wartung ziehen Sie immer das Netzteil aus der Steckdose.

Hinweise zu Batterien

1. Achtung! Es besteht Explosionsgefahr bei unsachgemäßem Auswechseln der Batterien. Ersetzen Sie Batterien nur durch denselben oder einen gleichwertigen Batterietyp.
2. Wechseln Sie immer den gesamten Batteriensatz. Mischen Sie keine alten und neuen Batterien, bzw. Batterien mit unterschiedlichem Ladungszustand.
3. Achten Sie darauf die Baterien korrekt einzusetzen. Beachten Sie die Polung (+) Plus / (-) Minus auf der Batterie und auf dem Gehäuse. Unsachgemäß eingesetzte Batterien können zum Auslaufen führen oder in extremen Fällen einen Brand oder eine Explosion auslösen.
4. Setzen Sie Batterien niemals übermäßiger Hitze (z.B. pralle Sonne, Feuer) aus und werfen Sie sie niemals in Feuer. Die Batterien könnten explodieren.

5. Die Anschlüsse dürfen nicht kurzgeschlossen werden.
6. Entfernen Sie die Batterien, wenn Sie wissen, dass Sie das Gerät für längere Zeit nicht benutzen. Anderenfalls könnten die Batterien auslaufen und Schäden verursachen.
7. Bewahren Sie Batterien außerhalb der Reichweite von Kleinkindern auf. Wurden Batterien verschluckt, suchen Sie sofort ärztliche Hilfe auf.
8. Nicht aufladbare Batterien dürfen nicht wieder aufgeladen werden.
9. Wiederaufladbare Batterien müssen vor dem Aufladen aus dem Gerät entnommen werden.
10. Sollten Batterien einmal ausgelaufen sein, entnehmen Sie diese mit Hilfe eines Tuches aus dem Batteriefach und entsorgen Sie sie bestimmungsgemäß. Vermeiden Sie Haut- und Augenkontakt mit der Batteriesäure. Sollten Sie doch einmal Augenkontakt mit Batteriesäure erfahren, spülen Sie die Augen mit viel Wasser aus und kontaktieren umgehend einen Arzt. Bei Kontakt der Batteriesäure mit der Haut, waschen Sie die Stelle mit viel Wasser und Seife ab.
11. Bevor Sie das Produkt entsorgen, entfernen Sie die Batterien aus dem Produkt.

Warnung!

- Die Batterie nicht verschlucken, Verätzungsgefahr!
- Dieses Produkt enthält eine Knopfzellenbatterie. Wenn eine Knopfzellenbatterie verschluckt wird, kann dies innerhalb von 2 Stunden schwere innere Verbrennungen verursachen und zum Tod führen.
- Halten Sie neue und gebrauchte Batterien von Kindern fern.
- Wenn das Batteriefach nicht sicher zu verschließen ist, stoppen Sie die Verwendung des Produkts und halten Sie es von Kindern fern.
- Wenn Sie denken, dass Batterien verschluckt wurden sind oder sich in einem Teil des Körpers befinden, suchen Sie sofort ärztliche Hilfe auf.

Montage

Überprüfen Sie vor der Montage die Leuchte auf Beschädigungen.
Die Stromzufuhr ist erst nach kompletter Montage herzustellen.

- Die Sicherheitshinweise und die technischen Daten hierzu sind unbedingt zu beachten!
  Planen Sie zunächst die Befestigungsposition für die Leuchte und stellen Sie eine 100 - 240 V-Anschlussmöglichkeit sicher.
- Gehen Sie bei der Montage entsprechend der nummerierten Arbeitsschritte vor (siehe hierzu auch die Montagezeichnung).

Option I (Einsatz als Standleuchte):

1. Dieses Produkt besteht teilweise aus Glas. Achten Sie bei der Montage oder Handhabung darauf, dass Sie den Artikel nicht beschädigen bzw. sich dabei nicht verletzen.
2. Nachdem Sie die Leuchte aus der Verpackung genommen haben, breiten Sie die Einzelteile auf einem weichen Untergrund aus.
3. Verbinden Sie die Kabelzuleitung des Netzadapters mit der Rückseite des Produkts, indem Sie den Verbindungsstecker in die dafür vorgesehene Buchse stecken (Abb. 1).
4. Befestigen Sie die beiden Metallstandhalterungen mittels der mitgelieferten Schrauben und Verbindungshülsen an der Glasplatte. Stellen Sie dabei sicher, dass Sie jeweils auf beiden Seiten der Glasplatte einen Silikonring verwenden (Abb. 2).
5. Stecken Sie das Steckernetzteil in eine dafür vorgesehene Steckdose (Abb. 3).
6. Die Leuchte ist nun betriebsbereit. Zum Schalten benutzen Sie bitte die Fernbedienung (siehe Abschnitt „Funktionen der Fernbedienung").

   Hinweis: Entfernen Sie den Aktivierungsstreifen aus der Fernbedienung vor dem ersten Gebrauch.

Montage „Standleuchte"

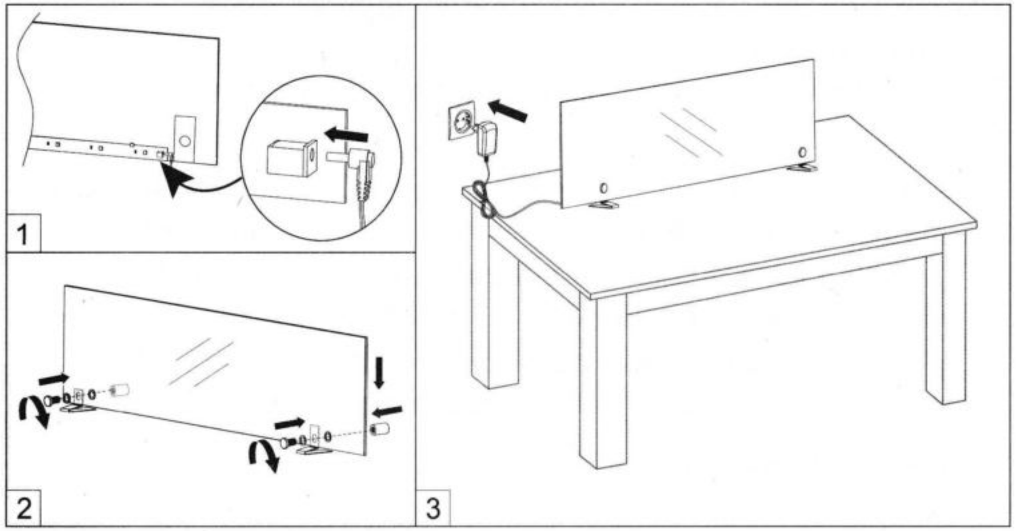

Option II (Einsatz als Wandleuchte):

1. Dieses Produkt besteht teilweise aus Glas. Achten Sie bei der Montage oder Handhabung darauf, dass Sie den Artikel nicht beschädigen bzw. sich dabei nicht verletzen.
2. Nachdem Sie die Leuchte aus der Verpackung genommen haben, breiten Sie die Einzelteile auf einem weichen Untergrund aus.
3. Nutzen Sie die Glasplatte als Schablone, um die Befestigungspunkte auf der Montagefläche zu markieren (Abb. 1).
4. Bohren Sie den Dübeln entsprechend zwei Löcher. (Auf hölzernem Untergrund können Sie direkt verschrauben. Sie sollten jedoch auch bei der Montage auf Holz Löcher vorbohren, die Dübel sind in diesem Fall nicht erforderlich.)
5. Setzen Sie die Dübel in die gebohrten Löcher ein.
6. Befestigen Sie die beiden Verbindungshülsen mittels der Schrauben an der Wand (Abb. 2).
7. Verbinden Sie die Kabelzuleitung des Netzadapters mit der Rückseite des Produkts, indem Sie den Verbindungsstecker in die dafür vorgesehene Buchse stecken (Abb. 3).

8. Fixieren Sie nun die Glasplatte an der Wand; hierzu stecken Sie die Schrauben von vorne durch die beiden Löcher der Glasplatte und schrauben diese dann in die Verbindungshülsen. Stellen Sie dabei sicher, dass Sie jeweils auf beiden Seiten der Glasplatte einen Silikonring verwenden (Abb. 4).
9. Stecken Sie das Steckernetzteil in eine dafür vorgesehene Steckdose (Abb. 5).
10. Die Leuchte ist nun betriebsbereit. Zum Schalten benutzen Sie bitte die Fernbedienung (siehe Abschnitt „Funktionen der Fernbedienung").

Hinweis: Entfernen Sie den Aktivierungsstreifen aus der Fernbedienung vor dem ersten Gebrauch.

Montage „Wandleuchte"

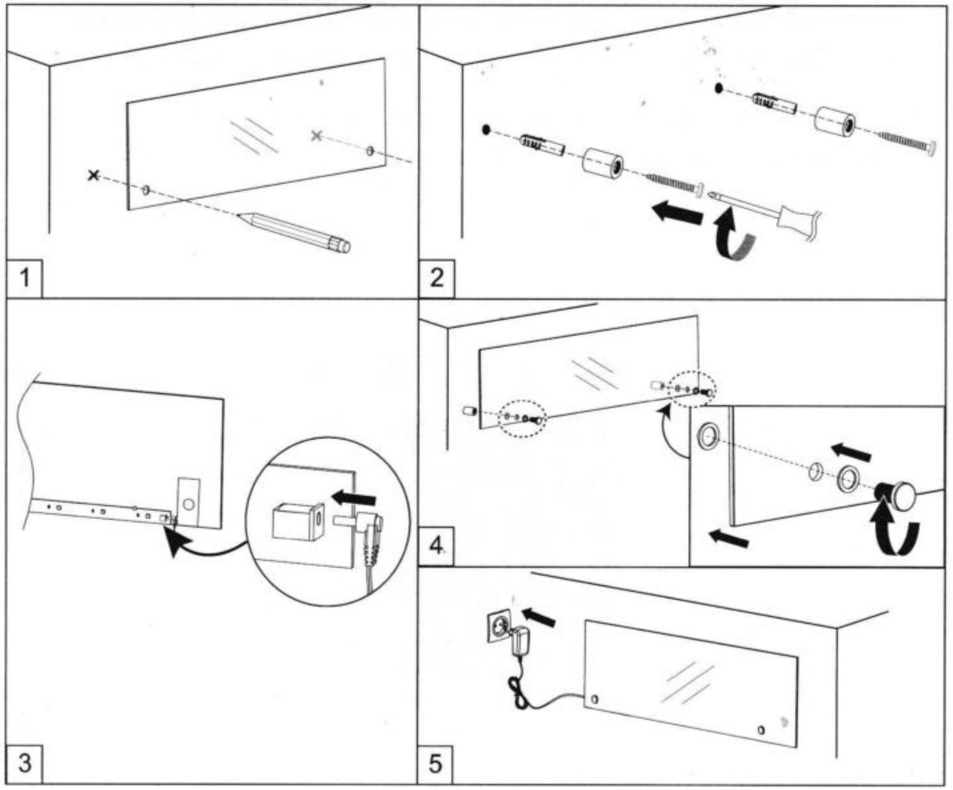

Funktionen der Fernbedienung:

Drücken Sie die folgenden Tasten auf der Fernbedienung:

1. „+" - Taste, um die Helligkeit / Geschwindigkeit zu erhöhen.
2. „-" - Taste, um die Helligkeit / Geschwindigkeit zu verringern.
3. „⏻" - Taste, um die Leuchte auszuschalten.
4. „I" - Taste, um die Leuchte einzuschalten.
5. 16 Tasten, um direkt eine beliebige Farbe auszuwählen. Helligkeit mit „+" und „-" einstellbar.
6. „Farbwechsel 1" - Taste, für einen stufigen Farbwechsel (7 Farben). Geschwindigkeit mit „+" und „-" einstellbar.
7. „Weißes Blinken" - Taste, für ein konstantes Hoch/Runterdimmen (nur für die Farbe Weiß möglich). Geschwindigkeit mit „+" und „-" einstellbar.
8. „Farbübergang" - Taste, für einen flüssigen Farbübergang (7 Farben). Geschwindigkeit mit „+" und „-" einstellbar.
9. „Farbwechsel 2" - Taste, für einen stufigen Farbwechsel (3 Farben). Geschwindigkeit mit „+" und „-" einstellbar.

Hinweis: Die LED-Leuchte verfügt über eine „Memory-Funktion", d.h. nach Wiedereinschalten ist der zuletzt ausgewählte Modus aktiv.

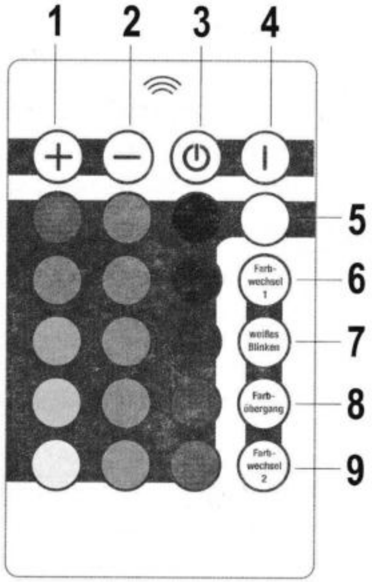

Batterie ersetzen (Fernbedienung)

ACHTUNG! Verwenden Sie nur Batterien oder äquivalente Typen wie im Abschnitt „Technische Daten" angegeben!

1. Drücken Sie den kleinen Knopf neben dem Batteriefach in Richtung des Batteriefachs und ziehen Sie das Batteriefach heraus.
2. Entnehmen Sie die Batterie. Setzen Sie die neue Batterie des Typs CR2025, 3 V ein. Achten Sie beim Einsetzen der Batterie auf die richtige Orientierung.
3. Setzen Sie das Batteriefach wieder ein.

Pflege und Wartung

Beachten Sie hierzu die Sicherheitshinweise, auch die in der Montageanleitung!

1. Vor der Reinigung und Wartung trennen Sie die Leuchte vom Stromnetz. Die Hauptsicherung abschalten und gegen Wiedereinschalten sichern! Es besteht Lebensgefahr durch elektrischen Schlag.
2. Zur Reinigung der Leuchte verwenden Sie lediglich ein weiches, trockenes, oder leicht feuchtes Tuch (ggf. unter Zugabe von etwas mildem Geschirrspülmittel). Verwenden Sie zur Reinigung auf keinen Fall Scheuer- oder Lösungsmittel.

Leuchtmittel ersetzen

Die LED-Leuchteinheit kann nicht ausgewechselt werden. Wenn die Lichtquelle ihr Lebensdauerende erreicht hat, ist die gesamte Leuchte zu ersetzen.

Entsorgung

Entsorgen Sie unbrauchbare Leuchten und defekte Leuchmittel gemäß den gesetzlichen Bestimmungen.

Die Kennzeichnung „Mülltonne" weist darauf hin, dass Elektrogeräte in der EU nicht mit dem normalen Haushaltsmüll entsorgt werden dürfen. Entsorgen Sie das Produkt am Ende seiner Lebensdauer gemäß den geltenden gesetzlichen Bestimmungen.

Bitte entsorgen Sie die Batterien umweltgerecht. Werfen sie Batterien nicht in den Hausmüll. Benutzen sie bitte die Rückgabe- und Sammelsysteme in ihrer Gemeinde oder wenden Sie sich an den Händler, bei dem das Produkt gekauft wurde.

Technische Daten

Art. Nr. / NAN:	8560545 / 2192269
Eingang:	12 VDC / 0,25 A
Schutzklasse:	III
Leuchtmitteltyp:	9 LEDs x max. 0,2 W (Die LEDs sind nicht auswechselbar!)
Leistung in Watt (Komplettset):	max. 3 W
Schutzart:	IP20
Batterietyp (Fernbedienung):	CR2025, 3 V
Netzadapter Modell Nr.:	XY-1200250-E
Eingang:	100-240 V~, 50/60 Hz
Ausgang:	12 VDC / 0,25 A
Schutzklasse:	II

Das Produkt ist eine Speziallampe aufgrund dieser Farbwertanteile:	Rot: x = 0,6926; y = 0,3069
	Dunkelorange: x = 0,5881; y = 0,3897
	Hellorange: x = 0,5164; y = 0,4464
	Braun: x = 0,4632; y = 0,4871
	Gelb: x = 0,4262; y = 0,5170
	Dunkelgrün: x =0,1555; y = 0,7311
	Mittelgrün: x = 0,1444; y = 0,3142
	Hellgrün: x = 0,1428; y = 0,2530
	Hellblau: x = 0,1418; y = 0,2176
	Dunkelblau: x = 0,1399; y = 0,1486
	Dunkelviolett: x= 0,1374; y = 0,0571
	Mittelviolett: x = 0,1793; y = 0,0758
	Hellviolett: x = 0,2148; y = 0,0917
	Dunkelburgund: x = 0,2452; y = 0,1053
	Hellburgund: x = 0,2699; y = 0,1164
	Weiß: x = 0,2465; y = 0,2338

Inhalt

1 x Bedienungsanleitung
1 x Glasplatte mit LED-Leuchteinheit
2 x Dübel
2 x Schraube
2 x Metallhalterung
2 x Verbindungshülse inkl. Schrauben und 2 x Silikonring
1 x Fernbedienung
1 x Netzadapter inkl. Anschlusskabel

CE

Hergestellt für:
REWE-Zentral AG
50603 Köln